HORIZON

Zie | Voir p.97

EXCLUSIEF van Kinedo: scharnieren met KINECLIP systeem

EXCLUSIVITÉ Kinedo : charnières avec système KINECLIP

Een wellness doucheruimte in een eigentijds design
▷ Un espace bien-être au design tendance

6 mm

VERSIES
VERSIONS

38°

BESCHRIJVING

- **Draaideur** of **schuifdeur** van helder glas
- **Achterwanden van matglas**
- **Douchebak van Biocryl**, van nature minder glad, met sifon en breed afvoerrooster van verchroomd RVS
- Douchebak leverbaar in 2 hoogten
- **Complete uitrusting:** ingebouwde thermostaatkraan, messing handdouche, anti-twist doucheslang en grote regendouche
- Profielen van matzilver met afdichtingsstrip ter corrigering van niet-loodrechte muren
- Metalen handgrepen
- Kolom met 4 glazen flaconhouders, in hoogte verstelbaar

CARACTÉRISTIQUES

- Ouverture **pivotante** ou **coulissante** en verre transparent
- **Panneaux de fond en verre** blanc opaque
- **Receveur en Biocryl** naturellement **non glissant** avec bonde et grille d'évacuation en inox poli
- 2 hauteurs de receveur
- **Equipement complet :** mitigeur thermostatique encastré, douchette à main en laiton avec flexible anti-torsion et large douche pluie
- Profilés argent satin avec fileurs de compensation des faux-aplombs
- Poignées métalliques
- Colonne de 4 étagères en verre à hauteur réglable

Voor de installateur

- **Eenvoudige montage:** direct te monteren op de gewenste plek
- **Montage door 1 persoon:** snelle en veilige bevestiging van de draaideuren dankzij Kineclip systeem
- **Geen droogtijd:** montage zonder siliconen

Côté installateur

- **Montage simplifié :** installation à son emplacement définitif
- **Montage par 1 personne :** fixation rapide et sécurisée des portes pivotantes au système Kineclip
- **Pas de temps de séchage :** montage sans silicone

Voor de consument

- **Volledige ontwerp vrijheid:** vorm, afmeting, type deur, kleur, optie hydromassage en/of stoom
- **Welzijn:** hydro+stoom kleurentherapie, verstuiver voor etherische olie en radio met tiptoetsen

Côté utilisateur

- **Personnalisation totale :** forme, taille, type d'ouverture, couleur, option hydromassante et/ou hammam
- **Bien-être :** version hydro+hammam incluant chromothérapie, diffuseur d'huiles essentielles et radio avec clavier de commande tactile

RECHTHOEK
RECTANGULAIRE

Rechthoekige douchecabine 110 x 81 of 120 x 91 cm
Cabine rectangulaire 110 x 81 ou 120 x 91 cm

VERSIES
VERSIONS

- Hydromassage via 6 verstelbare hydrojets voor een verfrissende massage
- Hydro+stoom versie inclusief kleurentherapie en FM radio
- 1 draaideur (6 mm) of schuifdeur (8 mm)

- Hydromassage via 6 buses orientables à roto-jet pour un massage tonique
- Version hydro+hammam avec chromothérapie et radio FM
- 1 porte pivotante (6 mm) ou coulissante (8 mm)

HORIZON 120 X 91 Hydro+stoom ▷ Parelzwart
▷ Version hydro+hammam ▷ Couleur perle noire

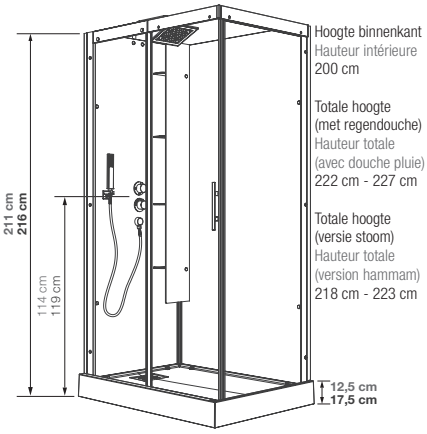

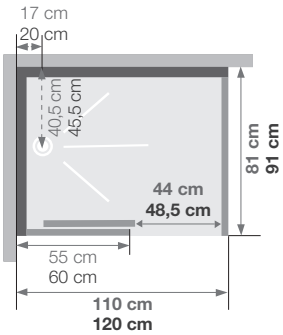

Installatie omkeerbaar links/rechts
Installation réversible gauche / droite

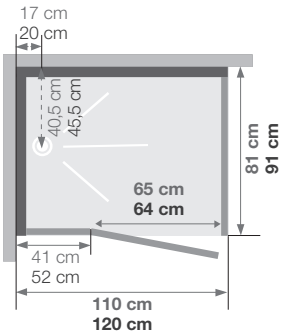

Installatie omkeerbaar links/rechts
Installation réversible gauche / droite

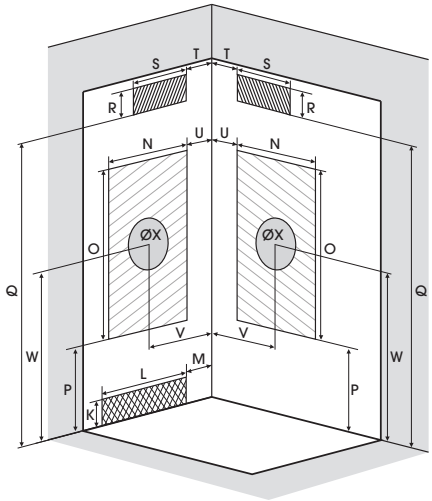

Afmetingen in cm | Dimensions en cm		110 x 81		120 x 91	
Hoogte douchebak | Hauteur du receveur		12,5	17,5	12,5	17,5
Afvoerhoogte Hauteur d'évacuation		3,5	8,5	3,5	8,5
Hoogte waterafvoer zone Hauteur zone d'évacuation d'eau	K	5	10	5	10
Breedte waterafvoer zone Largeur zone d'évacuation d'eau	L	14	14	14	14
Breedte tot aan waterafvoer zone Déport zone d'évacuation d'eau	M	33	33	33	33
Breedte watertoevoer zone Largeur zone d'arrivée d'eau	N	75	75	85	85
Min. hoogte watertoevoer Hauteur mini d'arrivée d'eau	P	14,5	19,4	15	20
Hoogte watertoevoer zone Hauteur zone d'arrivée d'eau	O	195	195	193	198
Breedte tot aan watertoevoer zone Déport zone d'arrivée d'eau	U	0	0	0	0
Breedte tot hart kraan Largeur centre mitigeur	V	40,5	40,5	45,5	45,5
Hoogte tot hart kraan Hauteur centre mitigeur	W	114	119	114	119
Zone tbv bevestigen kraanwerk Zone emplacement mitigeur cabine	ØX	30	30	30	30
HAMMAM: Min. hoogte aansluiting elektra Hauteur mini d'arrivée électrique	Q	192,5	197,5	193	198
HAMMAM: Hoogte aansluiting elektra Hauteur zone d'arrivée électrique	R	25	25	25	25
HAMMAM: Breedte tbv voedingspunt elektra Largeur pour position arrivée électrique	S	70	70	80	80
HAMMAM: Breedte tot aan aansluiting elektra Déport zone d'arrivée électrique	T	0	0	0	0

INFO Installeer deze doucheruimte overal dankzij de ▶ **VUILWATERPOMP**
p.142

Installez cette cabine partout grâce à ▶ **LA POMPE DE RELEVAGE**

▲ **HORIZON 110 X 81** Versie thermostaat ▷ Grijs
▷ Version thermostatique ▷ Acier

▲ Inclusief grote regendouche ▷ Large douche pluie de série

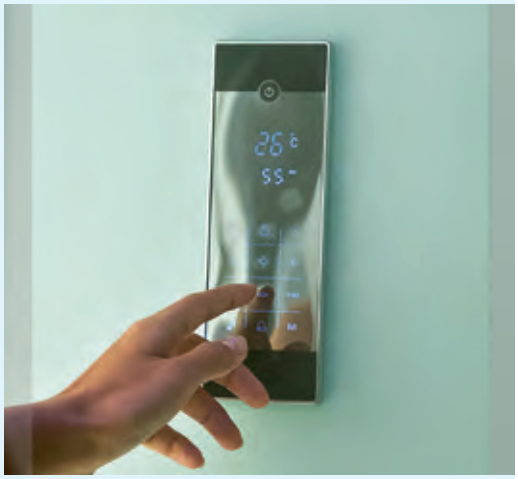

▲ Tiptoetsen, versie hydro+stoom
▷ Clavier tactile, version hydro+hammam

	110 x 81 cm											
	Schuifdeur | Porte coulissante						Draaideur | Porte pivotante					
	Thermostaatkraan Thermostatique		Hydromassage Hydromassante		Hydro+stoom Hydro+hammam		Thermostaatkraan Thermostatique		Hydromassage Hydromassante		Hydro+stoom Hydro+hammam	
DOUCHEBAK | RECEVEUR 12,5 CM												
Grijs | Acier	CA119A12	€ 2584	CH119A12	€ 2971	CMH119A12	€ 4005	CA139A12	€ 2584	CH139A12	€ 2971	CMH139A12	€ 4005
Parelzwart | Perle noire	CA119N12	€ 2584	CH119N12	€ 2971	CMH119N12	€ 4005	CA139N12	€ 2584	CH139N12	€ 2971	CMH139N12	€ 4005
DOUCHEBAK | RECEVEUR 17,5 CM												
Grijs | Acier	CA119A18	€ 2584	CH119A18	€ 2971	CMH119A18	€ 4005	CA139A18	€ 2584	CH139A18	€ 2971	CMH139A18	€ 4005
Parelzwart | Perle noire	CA119N18	€ 2584	CH119N18	€ 2971	CMH119N18	€ 4005	CA139N18	€ 2584	CH139N18	€ 2971	CMH139N18	€ 4005

	120 x 91 cm											
	Schuifdeur | Porte coulissante						Draaideur | Porte pivotante					
	Thermostaatkraan Thermostatique		Hydromassage Hydromassante		Hydro+stoom Hydro+hammam		Thermostaatkraan Thermostatique		Hydromassage Hydromassante		Hydro+stoom Hydro+hammam	
DOUCHEBAK | RECEVEUR 12,5 CM												
Grijs | Acier	CA114A12	€ 3081	CH114A12	€ 3467	CMH114A12	€ 4502	CA134A12	€ 3081	CH134A12	€ 3467	CMH134A12	€ 4502
Parelzwart | Perle noire	CA114N12	€ 3081	CH114N12	€ 3467	CMH114N12	€ 4502	CA134N12	€ 3081	CH134N12	€ 3467	CMH134N12	€ 4502
DOUCHEBAK | RECEVEUR 17,5 CM												
Grijs | Acier	CA114A18	€ 3081	CH114A18	€ 3467	CMH114A18	€ 4502	CA134A18	€ 3081	CH134A18	€ 3467	CMH134A18	€ 4502
Parelzwart | Perle noire	CA114N18	€ 3081	CH114N18	€ 3467	CMH114N18	€ 4502	CA134N18	€ 3081	CH134N18	€ 3467	CMH134N18	€ 4502

C80 | C90

Vierkante douchecabine 80 of 90 cm
Cabine carrée 80 ou 90 cm

VERSIES
VERSIONS

* Alleen C90 | Sur C90

- Hydromassage via 6 verstelbare hydrojets voor een verfrissende massage
- Hydro+stoom versie met kleurentherapie en FM radio
- 1 draaideur (6 mm) of 2 schuifdeuren (8 mm)

- Hydromassage via 6 buses orientables à roto-jet pour un massage tonique
- Version hydro+hammam avec chromothérapie et radio FM
- 1 porte pivotante (6 mm) ou 2 coulissantes (8 mm)

▲ **HORIZON C90** Versie hydro+stoom ▷ Grijs
▷ Version hydro+hammam ▷ Acier

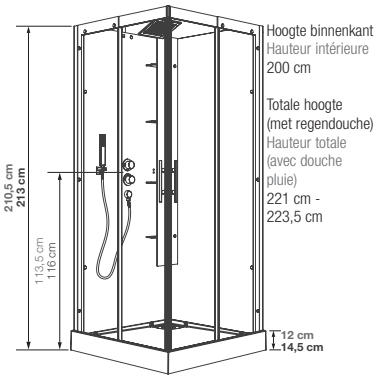

Maten model C80
Cotes modèle C80

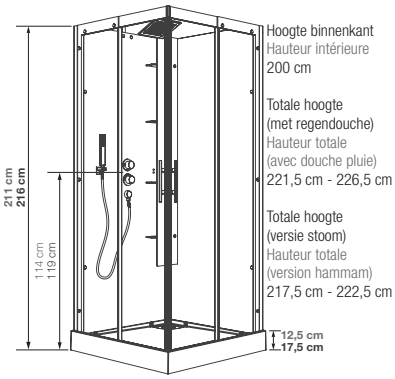

Maten model C90
Cotes modèle C90

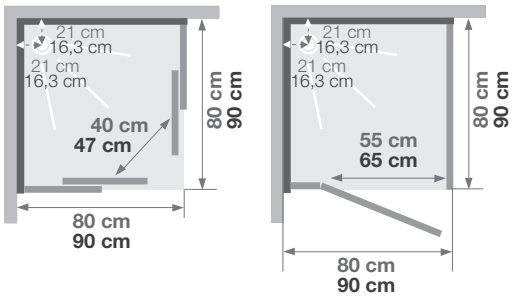

Installatie omkeerbaar rechts/links
Installation réversible droite / gauche

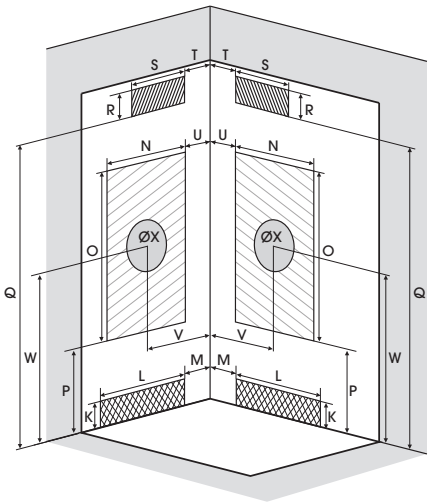

Afmetingen in cm | Dimensions en cm		C80		C90	
Hoogte douchebak | Hauteur du receveur		12	14,5	12,5	17,5
Afvoerhoogte Hauteur d'évacuation		4,5	7	3,5	8,5
Hoogte waterafvoer zone Hauteur zone d'évacuation d'eau	K	6	8,5	5	10
Breedte waterafvoer zone Largeur zone d'évacuation d'eau	L	14	14	14	14
Breedte tot aan waterafvoer zone Déport zone d'évacuation d'eau	M	13	13	24,5	24,5
Breedte watertoevoer zone Largeur zone d'arrivée d'eau	N	77	77	87	87
Min. hoogte watertoevoer Hauteur mini d'arrivée d'eau	P	14	16,4	14,5	19,4
Hoogte watertoevoer zone Hauteur zone maxi d'arrivée d'eau	O	195	195	195	195
Breedte tot aan watertoevoer zone Déport zone d'arrivée d'eau	U	0	0	0	0
Breedte tot hart kraan Largeur centre mitigeur	V	42	42	47	47
Hoogte tot hart kraan Hauteur centre mitigeur	W	113,5	116	114	119
Zone tbv bevestigen kraanwerk Zone emplacement mitigeur cabine	ØX	30	30	30	30
HAMMAM Min. hoogte aansluiting elektra Hauteur mini d'arrivée électrique	Q	-	-	193	198
HAMMAM Hoogte aansluiting elektra Hauteur zone d'arrivée électrique	R	-	-	25	25
HAMMAM Breedte tbv voedingspunt elektra Largeur pour position arrivée électrique	S	-	-	80	80
HAMMAM Breedte tot aan aansluiting elektra Déport zone d'arrivée électrique	T	-	-	0	0

INFO Installeer deze cabine op elke gewenste plek dankzij de ▶ **VUILWATERPOMP**
p.142

Installez cette cabine partout grâce à ▶ **LA POMPE DE RELEVAGE**

▲ **HORIZON C90** Versie hydromassage ▷ Parelzwart
▷ Version hydromassante ▷ Perle noire

▲ Inclusief grote regendouche ▷ Large douche pluie de série

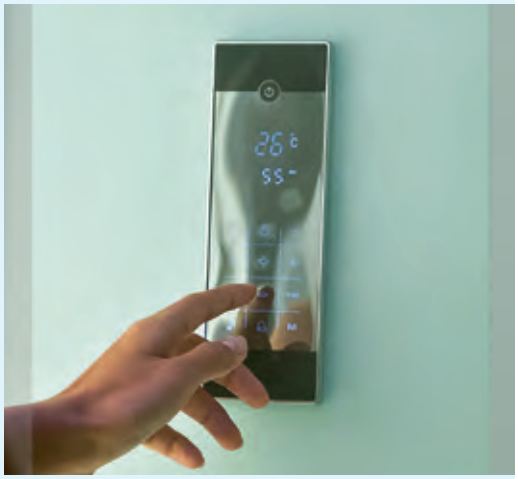

▲ Tiptoetsen, versie hydro+stoom
▷ Clavier tactile, version hydro+hammam

	C80			
	Schuifdeuren | Portes coulissantes		Draaideur | Porte pivotante	
	Thermostaatkraan Thermostatique	Hydromassage Hydromassante	Thermostaatkraan Thermostatique	Hydromassage Hydromassante
DOUCHEBAK | RECEVEUR 12 CM				
Grijs | Acier	CA116A12 € 2277	CH116A12 € 2651	CA136A12 € 2258	CH136A12 € 2651
Parelzwart | Perle noire	CA116N12 € 2277	CH116N12 € 2651	CA136N12 € 2277	CH136N12 € 2651
DOUCHEBAK | RECEVEUR 14,5 CM				
Grijs | Acier	CA116A18 € 2277	CH116A18 € 2651	CA136A18 € 2258	CH136A18 € 2651
Parelzwart | Perle noire	CA116N18 € 2277	CH116N18 € 2651	CA136N18 € 2277	CH136N18 € 2651

	C90					
	Schuifdeuren | Portes coulissantes			Draaideur | Porte pivotante		
	Thermostaatkraan Thermostatique	Hydromassage Hydromassante	Hydro+stoom Hydro+hammam	Thermostaatkraan Thermostatique	Hydromassage Hydromassante	Hydro+stoom Hydro+hammam
DOUCHEBAK | RECEVEUR 12,5 CM						
Grijs | Acier	CA117A12 € 2418	CH117A12 € 2805	CMH117A12 € 3840	CA137A12 € 2418	CH137A12 € 2805	CMH137A12 € 3840
Parelzwart | Perle noire	CA117N12 € 2418	CH117N12 € 2805	CMH117N12 € 3840	CA137N12 € 2418	CH137N12 € 2805	CMH137N12 € 3840
DOUCHEBAK | RECEVEUR 17,5 CM						
Grijs | Acier	CA117A18 € 2418	CH117A18 € 2805	CMH117A18 € 3840	CA137A18 € 2418	CH137A18 € 2805	CMH137A18 € 3840
Parelzwart | Perle noire	CA117N18 € 2418	CH117N18 € 2805	CMH117N18 € 3840	CA137N18 € 2418	CH137N18 € 2805	CMH137N18 € 3840

R90

Kwartronde douchecabine 90 cm
Cabine 1/4 de rond 90 cm

VERSIES
VERSIONS

- Hydromassage via 6 verstelbare hydrojets voor een verfrissende massage
- Hydro+stoom versie met kleurentherapie en FM radio
- 2 draaideuren of schuifdeuren

- Hydromassage via 6 buses orientables à roto-jet pour un massage tonique
- Version hydro+hamman avec chromothérapie et radio FM
- 2 portes pivotantes ou coulissantes

▲ **HORIZON R90** Versie thermostaat ▷ Grijs
▷ Version thermostatique ▷ Acier

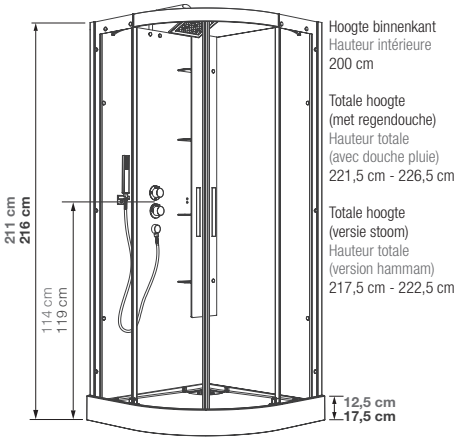

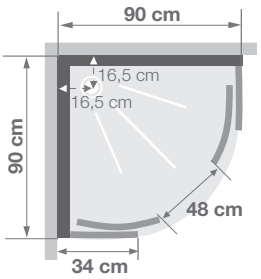

Installatie omkeerbaar rechts/links
Installation réversible droite / gauche

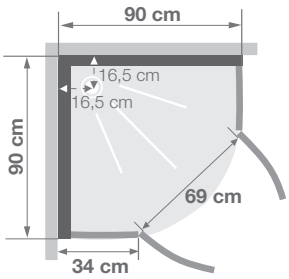

Installatie omkeerbaar rechts/links
Installation réversible droite / gauche

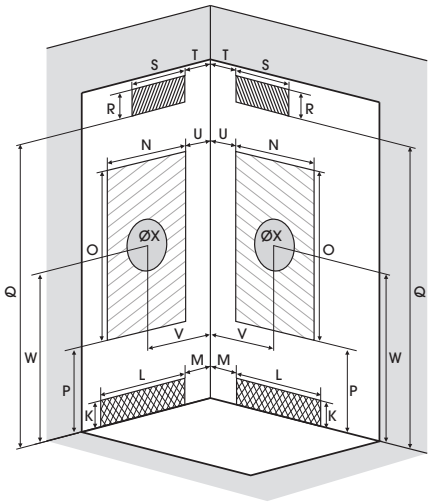

Afmetingen in cm | Dimensions en cm		R90	
Hoogte douchebak | Hauteur du receveur		12,5	17,5
Afvoerhoogte Hauteur d'évacuation		3,5	8,5
Hoogte waterafvoer zone Hauteur zone d'évacuation d'eau	K	5	10
Breedte waterafvoer zone Largeur zone d'évacuation d'eau	L	14	14
Breedte tot aan waterafvoer zone Déport zone d'évacuation d'eau	M	33	33
Breedte watertoevoer zone Largeur zone d'arrivée d'eau	N	75	75
Min. hoogte watertoevoer Hauteur mini d'arrivée d'eau	P	14,5	19,4
Hoogte watertoevoer zone Hauteur zone d'arrivée d'eau	O	195	195
Breedte tot aan watertoevoer zone Déport zone d'arrivée d'eau	U	0	0
Breedte tot hart kraan Largeur centre mitigeur	V	40,5	40,5
Hoogte tot hart kraan Hauteur centre mitigeur	W	114	119
Zone tbv bevestigen kraanwerk Zone emplacement mitigeur cabine	ØX	30	30
HAMMAM Min. hoogte aansluiting elektra Hauteur mini d'arrivée électrique	Q	192,5	197,5
HAMMAM Hoogte aansluiting elektra Hauteur zone d'arrivée électrique	R	25	25
HAMMAM Breedte tbv voedingspunt elektra Largeur pour position arrivée électrique	S	70	70
HAMMAM Breedte tot aan aansluiting elektra Déport zone d'arrivée électrique	T	0	0

INFO Installeer deze cabine op elke gewenste plek dankzij de ▶ **VUILWATERPOMP**
p.142

Installez cette cabine partout grâce à ▶ **LA POMPE DE RELEVAGE**

▲ **HORIZON R90** Versie hydro+stoom ▷ Parelzwart
▷ Version hydro+hammam ▷ Perle noire

▲ Inclusief grote regendouche ▷ Large douche pluie de série

▲ Tiptoetsen, versie hydro+stoom
▷ Clavier tactile, version hydro+hammam

	R90											
	Schuifdeuren | Portes coulissantes						Draaideuren | Portes pivotantes					
	Thermostaatkraan Thermostatique		Hydromassage Hydromassante		Hydro+stoom Hydro+hammam		Thermostaatkraan Thermostatique		Hydromassage Hydromassante		Hydro+stoom Hydro+hammam	
DOUCHEBAK | RECEVEUR 12,5 CM												
Grijs | Acier	CA118A12	€ 2560	CH118A12	€ 2971	CMH118A12	€ 4005	CA138A12	€ 2584	CH138A12	€ 2971	CMH138A12	€ 4005
Parelzwart | Perle noire	CA118N12	€ 2584	CH118N12	€ 2971	CMH118N12	€ 4005	CA138N12	€ 2584	CH138N12	€ 2971	CMH138N12	€ 4005
DOUCHEBAK | RECEVEUR 17,5 CM												
Grijs | Acier	CA118A18	€ 2560	CH118A18	€ 2971	CMH118A18	€ 4005	CA138A18	€ 2584	CH138A18	€ 2971	CMH138A18	€ 4005
Parelzwart | Perle noire	CA118N18	€ 2584	CH118N18	€ 2971	CMH118N18	€ 4005	CA138N18	€ 2584	CH138N18	€ 2971	CMH138N18	€ 4005

C NIS
C NICHE

Vierkante douchecabine 80 of 90 cm
Cabine carrée 80 ou 90 cm

VERSIE
VERSION

- 3 achterwanden van matglas
- 1 draaideur
- Douchecabine plaatsbaar achterin of voorin de nis

- 3 panneaux de fond en verre blanc opaque
- 1 porte pivotante
- Cabine positionnable en fond de niche ou à l'avant de la niche

▲ **HORIZON C90** Versie nis ▷ Grijs
▷ Version niche ▷ Acier

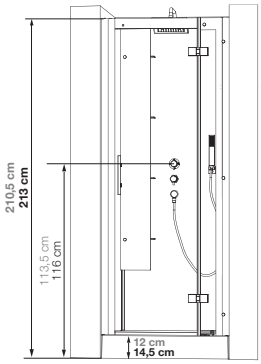

Hoogte binnenkant
Hauteur intérieure
200 cm

Totale hoogte
(met regendouche)
Hauteur totale
(avec douche pluie)
221 cm - 223,5 cm

Maten model C80 nis
Cotes modèle C80 niche

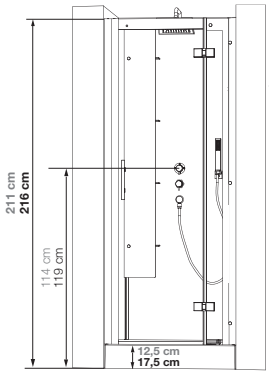

Hoogte binnenkant
Hauteur intérieure
200 cm

Totale hoogte
(met regendouche)
Hauteur totale
(avec douche pluie)
221,5 cm - 226,5 cm

Maten model C90 nis
Cotes modèle C90 niche

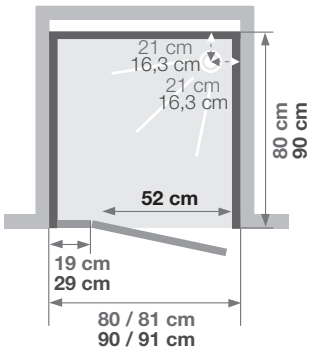

Deuropening omkeerbaar rechts/links
Ouverture réversible droite / gauche

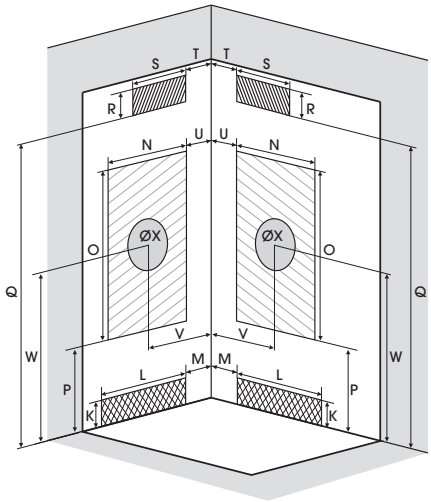

Afmetingen in cm | Dimensions en cm		C80		C90	
Hoogte douchebak | Hauteur du receveur		12	14,5	12,5	17,5
Afvoerhoogte Hauteur d'évacuation		4,5	7	3,5	8,5
Hoogte waterafvoer zone Hauteur zone d'évacuation d'eau	K	6	8,5	5	10
Breedte waterafvoer zone Largeur zone d'évacuation d'eau	L	14	14	14	14
Breedte tot aan waterafvoer zone Déport zone d'évacuation d'eau	M	14	14	9	9
Breedte watertoever zone Largeur zone d'arrivée d'eau	N	80	80	90	90
Min. hoogte watertoevoer Hauteur mini d'arrivée d'eau	P	14	16,5	14,5	19,5
Hoogte watertoevoer zone Hauteur zone d'arrivée d'eau	O	195	195	195	195
Breedte tot aan watertoevoer zone Déport zone d'arrivée d'eau	U	0	0	0	0
Breedte tot hart kraan Largeur centre mitigeur	V	40	40	45	45
Hoogte tot hart kraan Hauteur centre mitigeur	W	113,5	116	114	119
Zone tbv bevestigen kraanwerk Zone emplacement mitigeur cabine	ØX	30	30	30	30

INFO Installeer deze cabine op elke gewenste plek dankzij de ▶ **VUILWATERPOMP**
p.142

Installez cette cabine partout grâce à ▶ **LA POMPE DE RELEVAGE**

▲ **HORIZON C90** Versie nis ▷ Parelzwart
▷ Version niche ▷ Perle noire

▲ Inclusief grote regendouche ▷ Large douche pluie de série

▲ Messing handdouche
▷ Douchette à main en laiton

	C80	C90
	Draaideur - Thermostaatkraan | Porte pivotante - Thermostatique	
DOUCHEBAK | RECEVEUR 12 CM		
Grijs | Acier	CA131A12 **€ 2392**	CA132A12 **€ 2543**
Parelzwart | Perle noire	CA131N12 **€ 2392**	CA132N12 **€ 2543**
DOUCHEBAK | RECEVEUR 14,5 CM		
Grijs | Acier	CA131A18 **€ 2392**	CA132A18 **€ 2543**
Parelzwart | Perle noire	CA131N18 **€ 2392**	CA132N18 **€ 2543**

KINECLIP Monteer een deur met 1 clip! ▷ Monter une porte en 1 clip !

Scharniersysteem voor een snelle, makkelijke en veilige montage van een deur. Geen extra mankracht meer nodig! Exclusief gepatendeerd door Kinedo.

1. Positioneer de ***Kineclip*** op het vaste wanddeel
2. Bevestig de scharnieren op de deur
3. Klik de scharnieren in de ***Kineclip***: uw deur is nu ondersteund, u kunt het geheel met twee handen vastschroeven vanuit de buitenkant van de doucheruimte
4. Open de deur om de ***Kineclip*** te verwijderen en positioneer de afwerkingsplaatjes

Eenvoudig schoon te houden!
- Het scharnier creëert ruimte tussen beide glaswanden bij het openen van de deur. Praktisch in onderhoud.

Een ruime instap!
- Het scharnier is ruimtebesparend, voor een maximale instapbreedte.

Système de charnières pour un montage de porte rapide, facile et sécurisé. Plus besoin d'être 2 ! Exclusivité brevetée Kinedo

1. Positionner les ***Kineclip*** sur la partie fixe
2. Visser les charnières sur la porte
3. Clipser les charnières dans les ***Kineclip*** : votre porte est maintenue, vous pouvez visser l'ensemble depuis l'extérieur de la douche avec vos 2 mains
4. Ouvrir la porte pour retirer les ***Kineclip*** et positionner les capots de finition

Un nettoyage sans limite !
- La charnière permet un décalage des verres à l'ouverture de la porte. Pratique pour un nettoyage facilité.

Un passage plus large !
- La charnière permet un gain d'espace pour une largeur de passage plus importante.

YouTube
youtube.com/sfabenelux