VICTORY

DOUCHEBAK / *RECEVEUR* 4,5 CM

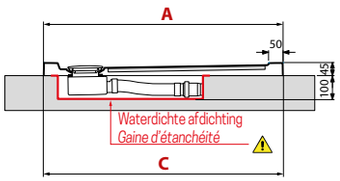

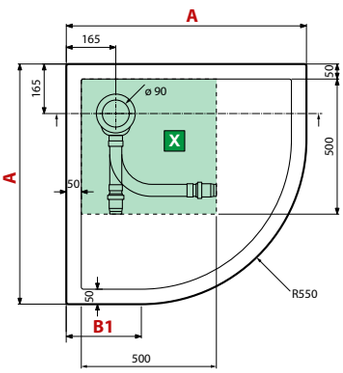

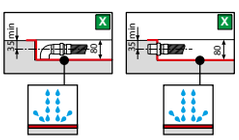

X Ruimte voor afvoer in vloer
Zone conseillée pour le vidage des eaux au sol

* Stalen verstevigingsprofiel
* *Barre de renfort en acier*

Afmetingen *Dimensions* (cm)				Code	Kleuren / Prijs *Couleurs / Prix*					
					30	79	11	27	29	28
	A ± 2 mm	B1	C ± 3 mm		Wit *Blanc*	Wit mat *Blanc doux*	Beige	Corda	Grijs *Gris*	Zwart mat *Noir mat*
80 x 80	794	244	796	**VINR804-**	399 €	569 €	603 €	603 €	603 €	603 €
90 x 90	894	344	896	**VINR904-**	412 €	584 €	619 €	619 €	619 €	619 €
100 x 100	994	444	996	**VINR1004-**	427 €	597 €	634 €	634 €	634 €	634 €

VICTORY

DOUCHEBAK / *RECEVEUR* 11,5 CM

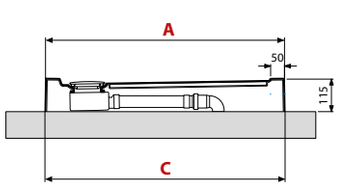

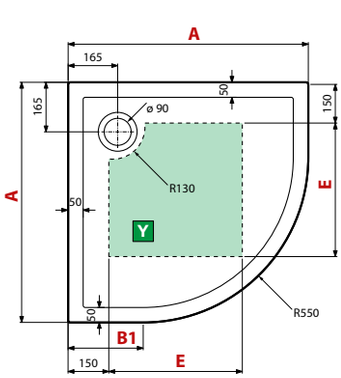

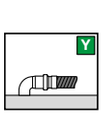

Y Ruimte voor afvoer in vloer
Zone conseillée pour le vidage des eaux au sol

Afmetingen *Dimensions* (cm)					Code	Kleuren / Prijs *Couleurs / Prix*					
						30	79	11	27	29	28
	A ± 2 mm	B1	E	C ± 4 mm		Wit *Blanc*	Wit mat *Blanc doux*	Beige	Corda	Grijs *Gris*	Zwart mat *Noir mat*
80 x 80	794	244	400	798	**VINR8011-**	399 €	569 €	603 €	603 €	603 €	603 €
90 x 90	894	344	500	898	**VINR9011-**	412 €	584 €	619 €	619 €	619 €	619 €
100 x 100	994	444	600	998	**VINR10011-**	427 €	597 €	634 €	634 €	634 €	634 €

Voorbeeld productcode: *Exemple code produit:* **Code** + **Kleuren** *Couleurs* = Productcode *Code produit*

Wit
Blanc
code 30

Wit mat
Blanc doux
code 79

Beige
code 11

Corda
code 27

Grijs
Gris
code 29

Zwart mat
Noir mat
code 28

OPTIONEEL / *OPTION*

Afdekkap in dezelfde kleur als de douchebak
Couvercle même couleur du receveur

Afwerking *Finition*	Code	Prijs *Prix*
Wit / *Blanc*	**KR90CPILOLP-30**	27 €
Wit mat / *Blanc doux*	**KR90CPILOLP-79**	27 €
Beige	**KR90CPILOLP-11**	27 €
Corda	**KR90CPILOLP-27**	27 €
Zwart mat / Noir mat	**KR90CPILOLP-28**	27 €
Grijs / Gris	**KR90CPILOLP-29**	27 €

OPTIONEEL / *OPTION*

Sifon ø 90 (niet meegeleverd)
Siphon ø 90 (non fourni)

Code	Prijs / *Prix*
PIL90PCAB-CR40	65 €

VICTORY